02.11<CLUTCH>遠心クラッチシステム

☆Gear Box 内蔵クラッチ

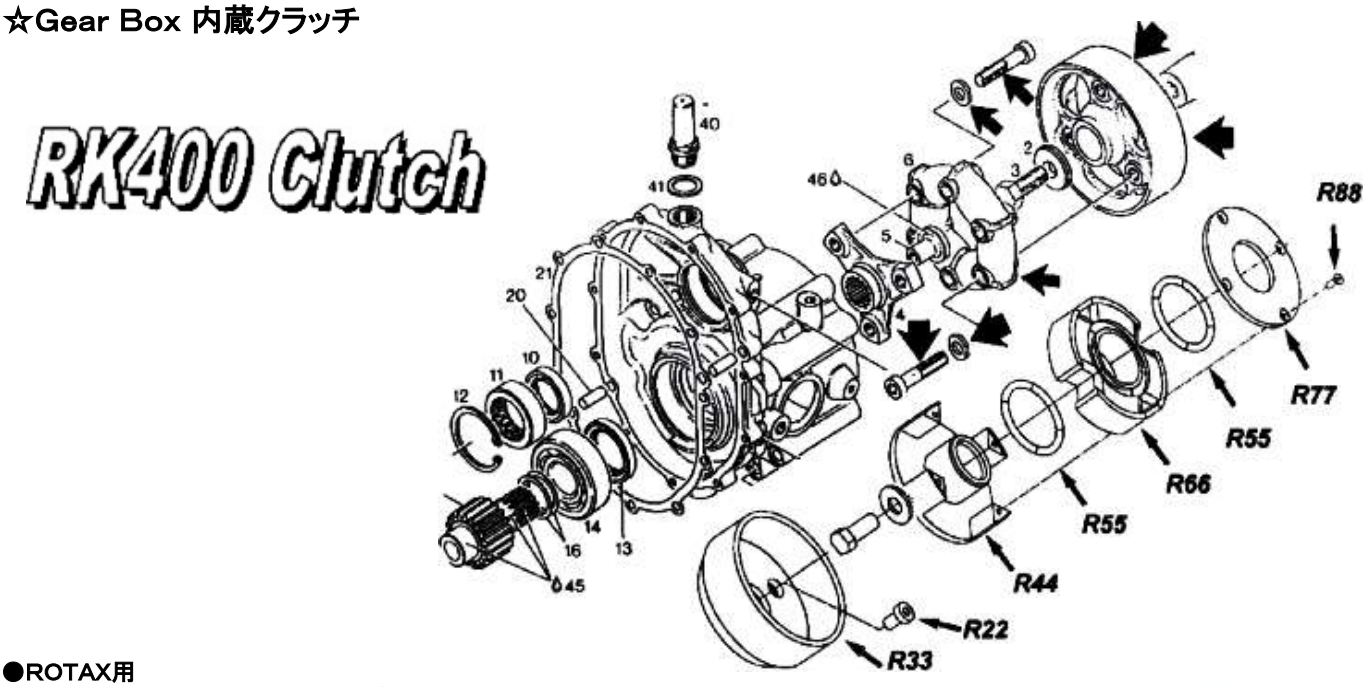

●ROTAX用
#02-RK400（C.E用）・・・・・　価格はお問い合わせください。

●HIRTH用
#11-CS500（G40用）・・・・・　価格はお問い合わせください。
#11-CS600（G50用）・・・・・　価格はお問い合わせください。

※ROTAXギアボックスCタイプ及びEタイプ
HIRTHギアボックスG40及びG50タイプに取り付ける事の出来る遠心クラッチシステムです。フライホイール及びショックダンパーを取り外しこれらのシステムを組み入れます。2000回転強程度よりつながり始め2500回転以上で一体化します。
スタート時の負荷が少なくなり最大のメリットはプロペラ、マフラー関係を始めとするアイドリング時の不快な振動から開放されます。重量は約1.5kg～1.8kg程度(タイプにより異なる)の増加となります。

☆エンジン　オーバーホール料金一覧

※ ROTAX, HIRTH他エンジンの修理、調整及びオーバーホール等を常時受け付けております。
不調、不良時や、オーバーホールを御希望の場合は、エンジンを御送りください

	作業内容	料金	
		空冷エンジン	水冷エンジン
H／オーバーホール	ピストン，シリンダー部分を始め電装関係，キャブレター，ギアボックスを含む点検、調整オーバーホール	¥50,000	¥70,000
完全オーバーホール	上記に加えクランクケースまでの、完全点検、調整オーバーホール	¥70,000	¥80,000

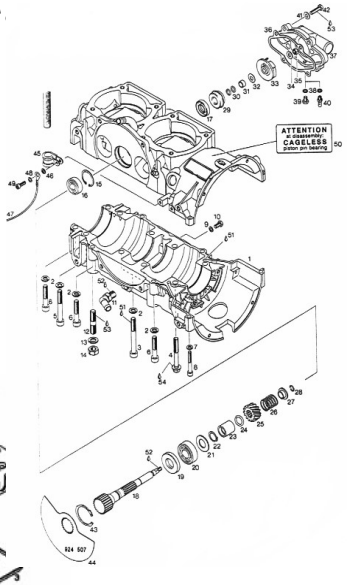

※ 上記金額のほかに、交換部品（ガスケット、Oリング関係他）代が必要になります。
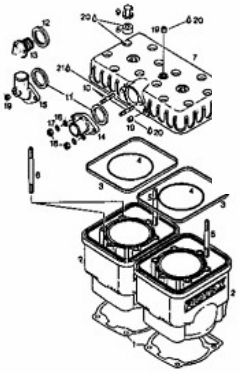
参考）RotaxEngineのクランクケース点検は150時間，ジェネラルオーバーホール時間は300時間　（ROTAXメンテナンススケジュールより）
HIRTH及びROTAX912エンジンのジェネラルオーバーホール時間は1000時間です。
エンジンのメンテナンススケジュールリスト及びエンジンログを確認の上、安全な運行を行ってください。