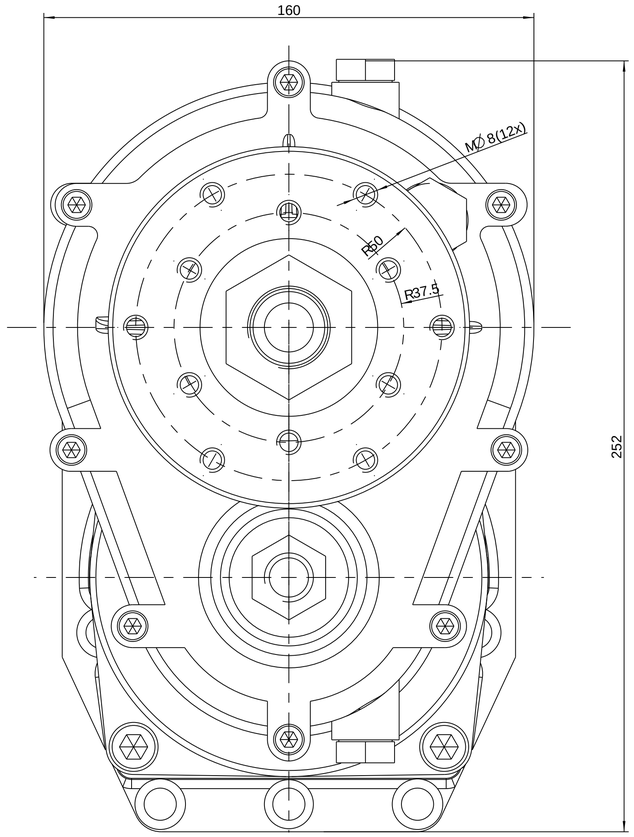

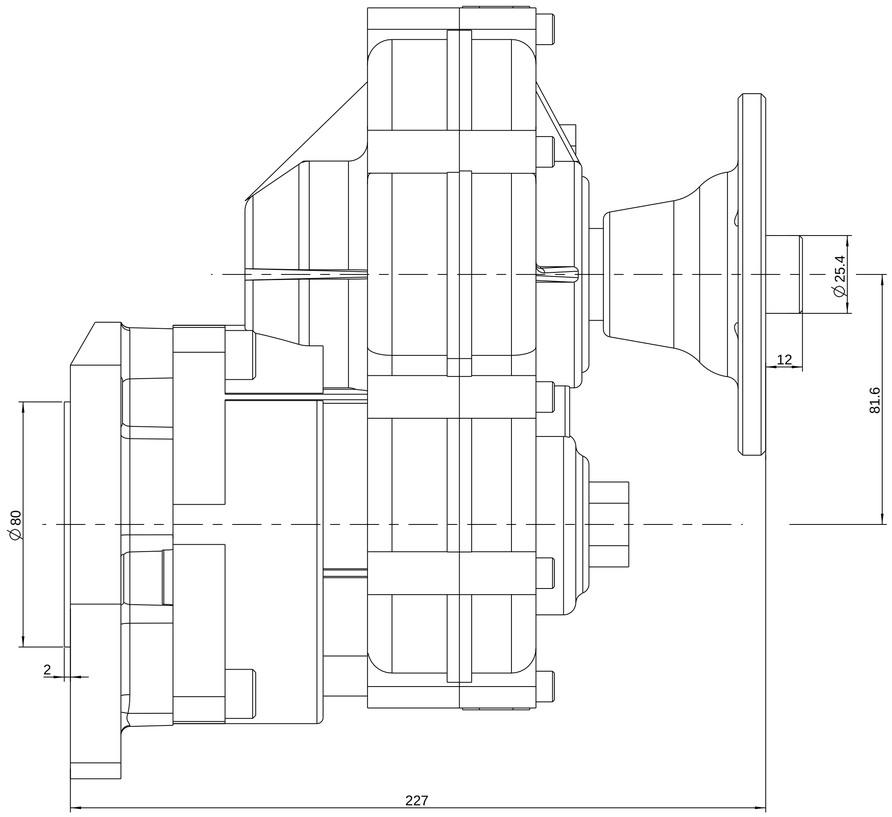

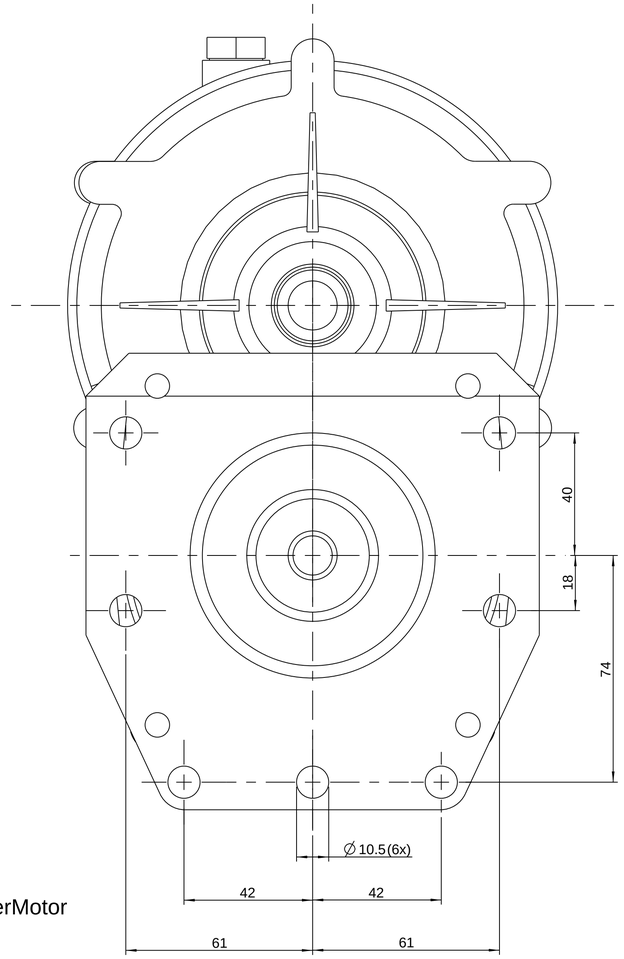

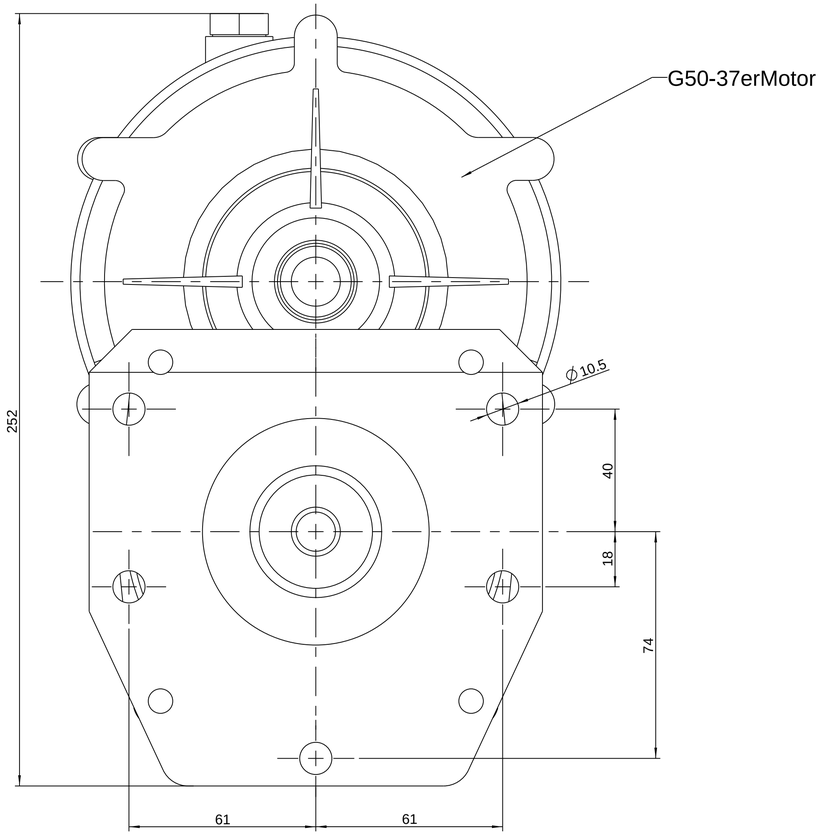

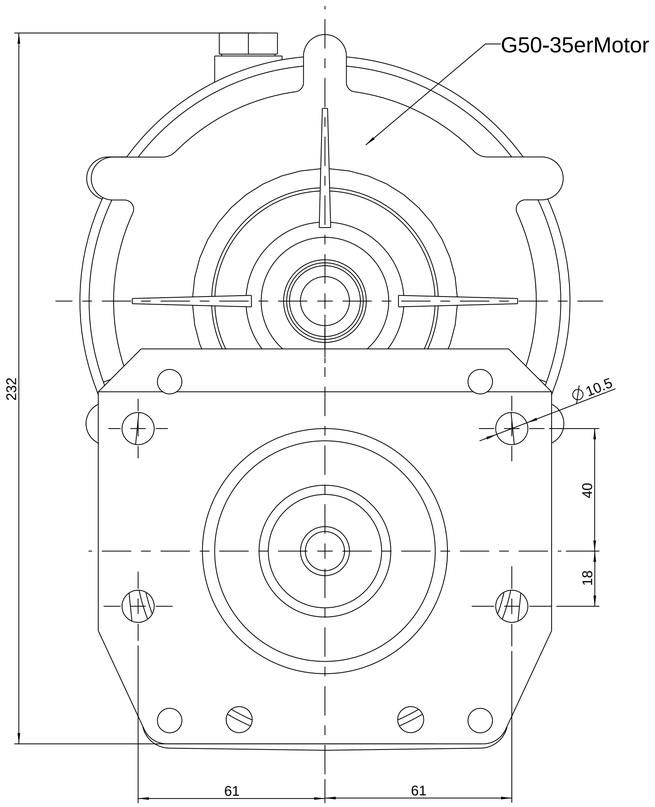

Paßmaß	Abmaß	Buchstabe	Buchstabe kommt vor	Änderung	Tag	Name

Werkstoff		DIN A1	2007	Tag	Name
			Gezeich.	02.08	Ziegler
			Geprueft		
Goebler-Hirth Motoren KG Benningen/Neckar	Rohteil-Nr.	Maßstab 1:1	Ersatz fuer:		
			Ersatz durch:		
			Getriebe vollst.		

Zeichnungs-Nr.: G50

Blatt Nr:

Blatt: